CABLE FASTENER / *DISPOSITIVO DI FISSAGGIO PER CAVO*

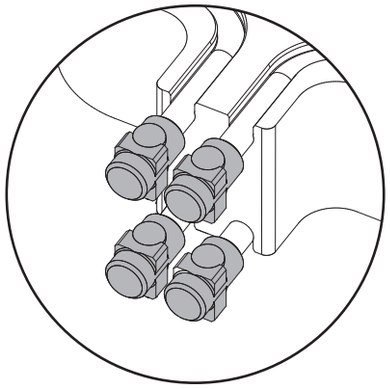

Code / Codice	**ØA**	**ØB**
B02696	5.5	1.6
B02643	6.5	2.6
B02644	8.5	4.1

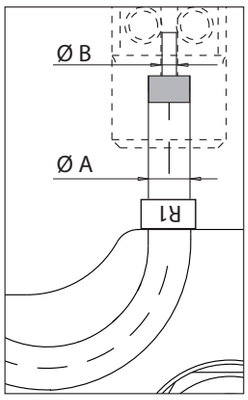

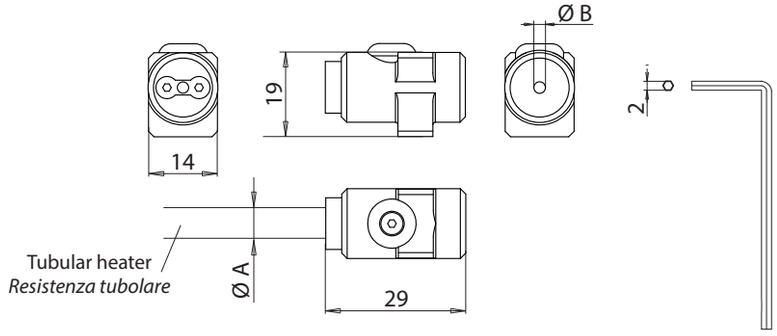

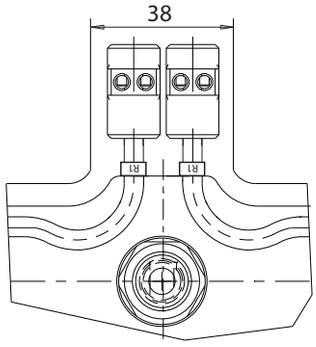

TERMINAL CERAMIC HEATER / *CERAMICA TERMINALE RESISTENZA*

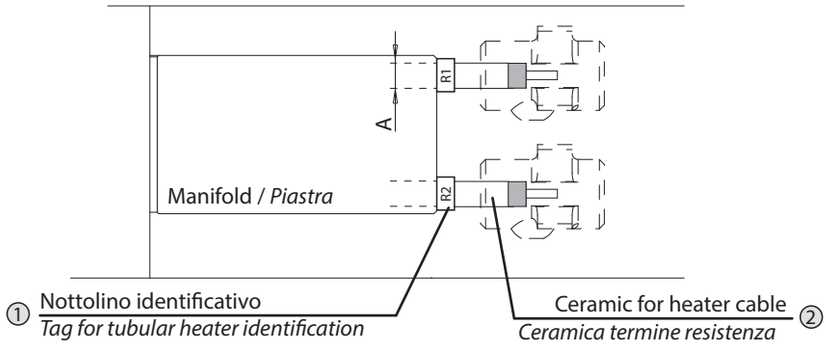

ØA	*Code / Codice*	
	①	②
5.5	**E21486**	**B02739**
6.5	**W01857**	**B02738**
8.5	**E08582**	**E08432**

POWER CABLE / *CAVO DI POTENZA*

Code / *codice*	Power cable Ø 2.5 mm L=1500 mm *Cavo di potenza Ø 2.5mm L=1500mm*
E17453	

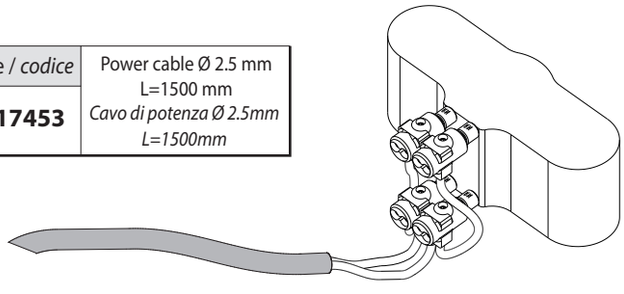

ELECTRICAL WIRE FOR GROUND CONNECTION *CAVO ELETTRICO PER CONNESSIONE A TERRA*

Code / *codice*	Electrical wire for ground connection *Cavo elettrico per connessione a terra*
E08433	

